Schemat Zasilania Dźwigu towarowego

silnik trójfazowy 4 + 3 kW
8,6 + 6,5 A

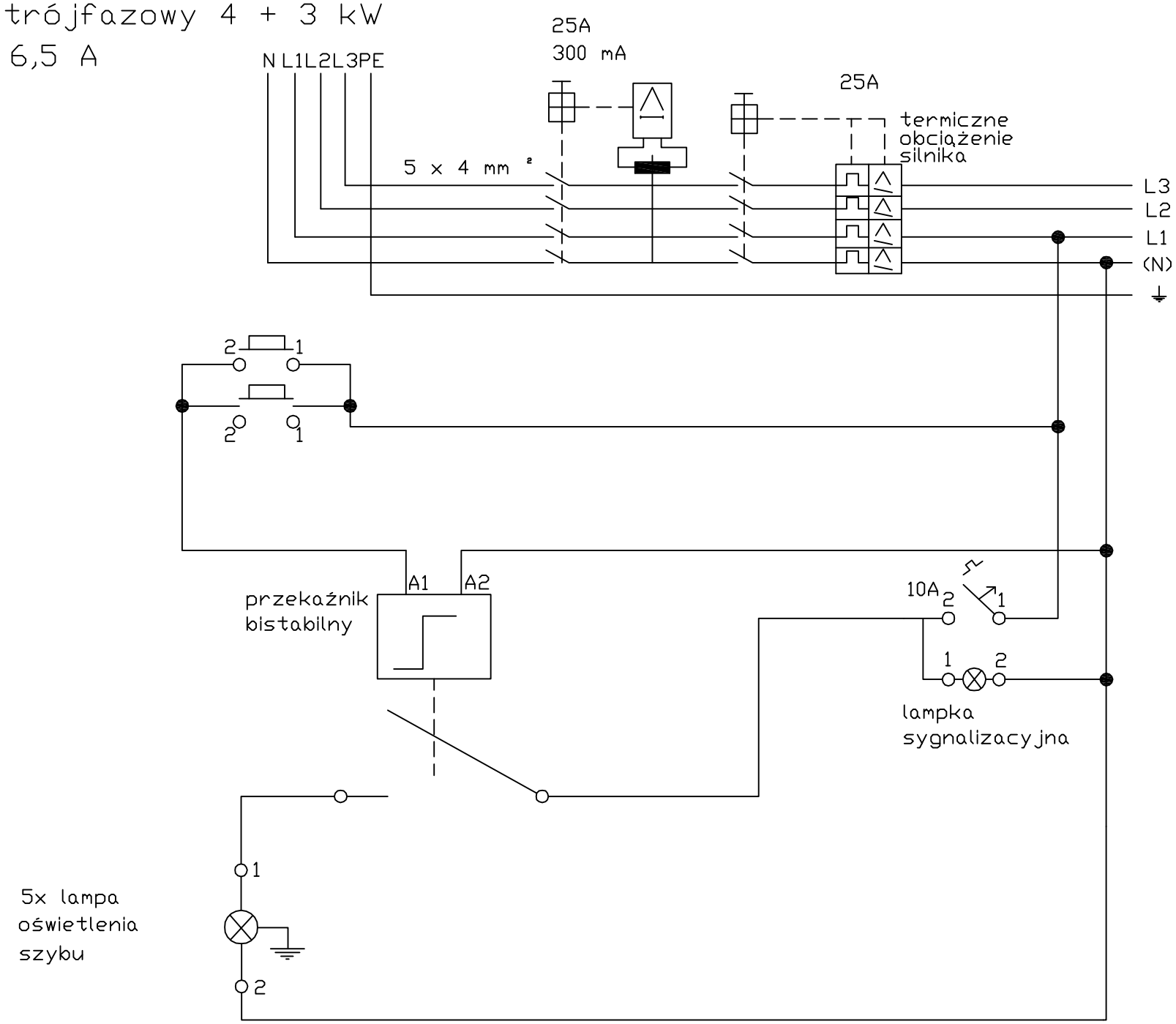

OPIS: SCHEMAT ZASILANIA DŹWIGU TOWAROWEGO	Zaprojektowane przez: Rafał Puzia
	Elevator Equipment Sp. z o.o.